SACHS

Montagehinweis DE
Mounting Instructions EN
Instructions de Montage FR
Instrucciones para el montaje ES

Mercedes Benz W 211, S 211, C 219

Die Federtellerhöhe ist beim Originalstoßdämpfer der Ausstattungsvariante angepasst! Am ausgebauten Originalstoßdämpfer (2) das Maß (1) von Mitte Bohrung an der unteren Gabel bis zur Federauflagefläche am Federteller messen. Das Maß (1) muss am SACHS Stoßdämpfer gleich sein! Gegebenenfalls anpassen, d. h., den Stützring (3) (Sprengring) so aufweiten und positionieren, dass die Federtellerhöhe (1) zum ausgebauten Stoßdämpfer identisch ist.

HINWEIS:
Den Stützring (3) nicht überdehnen! Die Federtellerhöhe darf gegenüber dem Originalteil nicht verändert werden! Auflagescheibe, Anlagegummi und Federteller müssen am Stoßdämpfer (2) montiert sein!

The spring pan height in the original shock absorber is adapted to the equipment variant. Measure dimension (1) from the center of the hole at the lower fork to the spring supporting surface of the disc spring on the removed shock absorber (2). The measure (1) must be the same on the SACHS shock absorber! If need be, ensure correct adapation, i. e. widen and position the supporting ring (3) (circlip) so that the spring pan height (1) is identical with the spring pan height (1) of the removed shock absorber.

NOTE
Do not overstretch the supporting ring (3)! Do not modify the spring pan height. The spring pan height must always be identical to the spring pan height in the original part! Supporting washer, locating rubber and disc spring must be fitted on the shock absorber (2)!

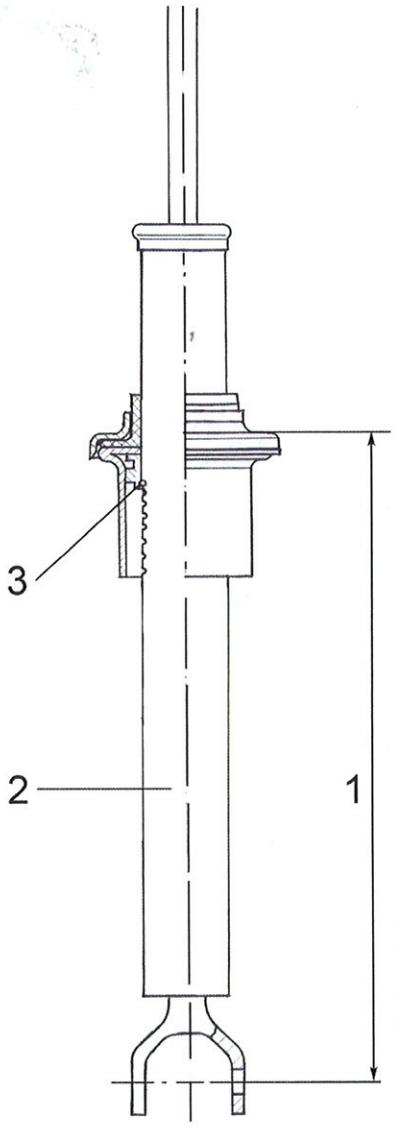

Höjden på stötdämparen som är monterad på bilen
är anpassad till bilens utrustning.
Mät höjden (1) från centrum på hålet i nedre gaffeln
till fjäderhållaren på den demonterade stötdämparen (2).
Måttet måste vara samma på den nya SACHS stötdämparen,
om nödvändigt vidga stödringen (3) (låsringen) och justera höjden
så att höjden på fjäderskålen är identisk med den demonterade stötdämparen.

OBS
Överdriv inte vidgningen av stödringen (3)!
Höjden på fjädertallriken måste vara samma som den ursprungliga delen.
Stödbricka, stödgummi och fjäderskål skall monteras på stötdämparen.