RDW *Centrum voor voertuigtechniek en informatie*

NEDERLAND
(THE NETHERLANDS)

E4

JE MAINTIENDRAI

COMMUNICATION

Concerning: ~~APPROVAL GRANTED~~
APPROVAL EXTENDED
~~APPROVAL REFUSED~~
~~APPROVAL WITHDRAWN~~
~~PRODUCTION DEFINITELY DISCONTINUED~~

of a type of device pursuant to Regulation No. 6

Approval No.: E4 - 6R - 01 377 Extension No.: 2

Approval mark:

2a
E4
01 377

1	Trade name or mark of the device	:	SAW or S83 or HELLA or OPTILUX
2	Manufacturer's name for the type of device	:	21.147
3	Manufacturer's name and address	:	SAW Fahrzeugteile GmbH & Co. K.G. Großpetersdorf, Austria
4	Name and address of his representative	:	Automotive Industrial Technics B.V. Nieuwerkerk a/d IJssel, The Netherlands
5	Submitted for approval on	:	May 9, 1989; February 24, 1997
6	Technical service responsible for conducting approval test	:	N.V. KEMA
7	Date of test report	:	August 4, 1989; ~~May 16,~~ 1997
8	Number of test report	:	89-2110; 97-054
9	Concise description: Category Number and category of filament lamp(s)	: :	 2a (1x) PY21W

JE MAINTIENDRAI
RDW

Postbus 777
2700 AT Zoetermeer
Europaweg 205
Zoetermeer
Tel +31 79 345 81 43
Fax +31 79 345 80 33

(20)

Approval No.: E4 - 6R - 01 377 Extension No.: 2

10	Position of the approval mark	:	see annexed drawings
11	Reasons for extension if applicable	:	the addition of a new trade mark
12	Approval ~~granted/refused~~/extended~~/withdrawn~~		
13	Place	:	Zoetermeer
14	Date	:	09 JUNI 1997
15	Signature	:	

J.P. Riemaat
RDW

16 The list of documents deposited with the Administrative Service which has granted approval is annexed to this communication and may be obtained on request:
- 2 drawings Nos. 21.147-00 and 21.147-08 (annexed)
- test reports as mentioned in item 8

751-4211

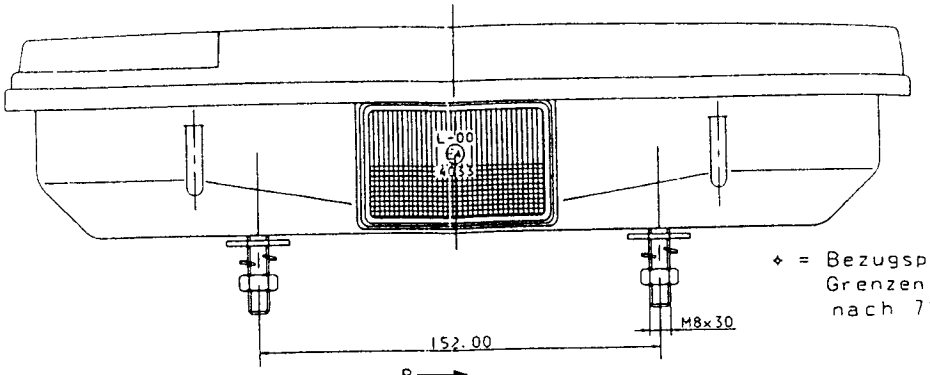

◆ = Bezugspunkt zur Bestimmung der Grenzen der leuchtenden Flächen nach 75/756/EWG bzw. ECE-R48

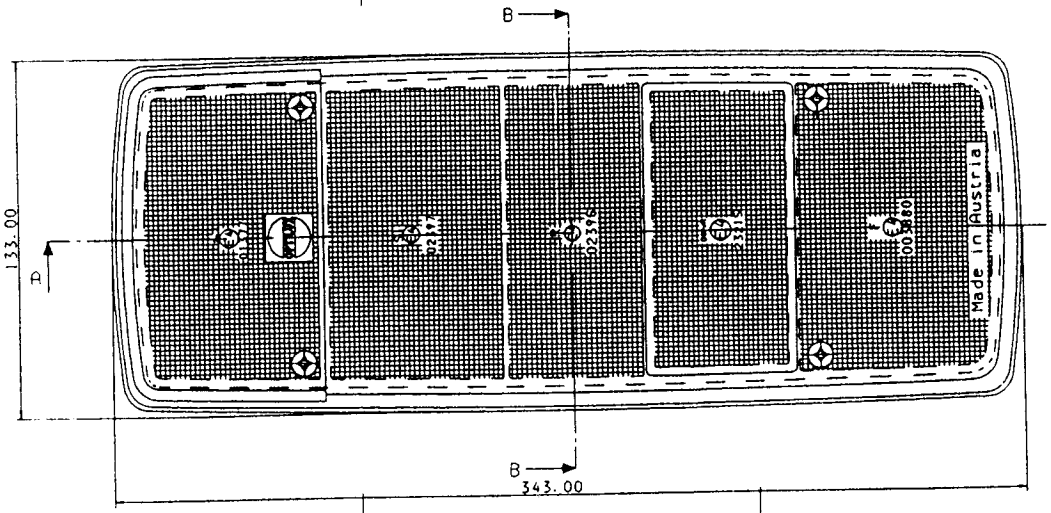

Schnitt B-B

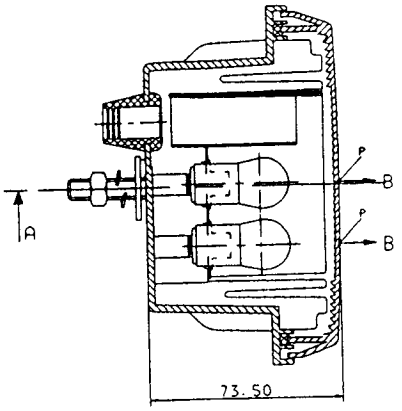

Schnitt A-A

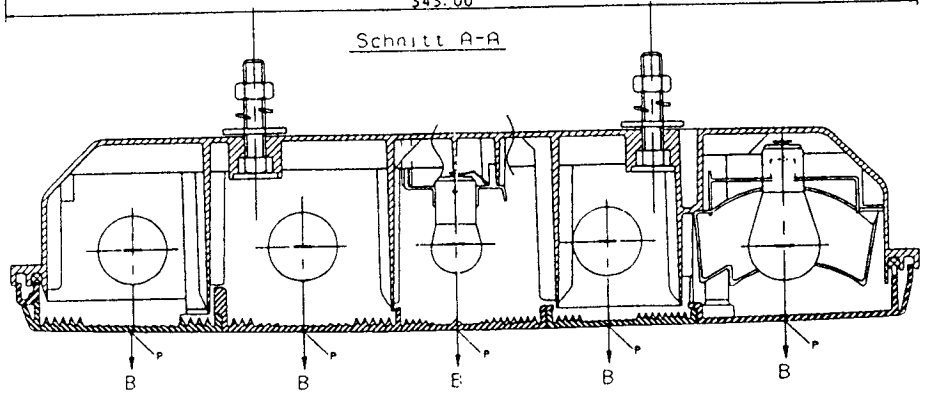

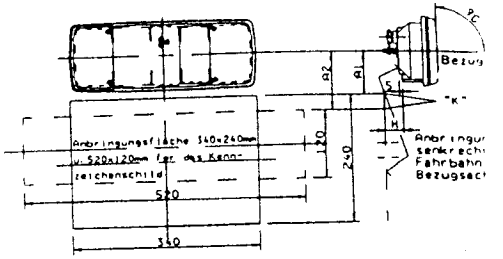

B=Bezugsachse:

Parallel zur Fahrzeuglängsachse und parallel zur Fahrbahn. Bei Abstandsmaße "A1" und "A2" und "H" zum Punkt "K" müssen so gewählt werden, daß sich "K" in dem zugehörenden Schema innerhalb der schraffierenden Fläche befindet. Das Kennzeichenschild darf nur innerhalb der Anbringungsfläche angebaut werden, wobei die Auflageebene des Kennzeichenschildes in der Anbringungsebene liegen muß.

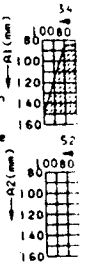

Die Leuchte ohne Kennzeichenschild kann auch um 90° angebaut werden, wobei sich das Blinklicht oben befi

Ausführung: Wahlweise ohne Nebelschlußleuchte und/o fahrscheinwerfer, wobei ohne diese Funktion die Kont für die Glühlampen entfällt.

Glühlampen:

Schluß-Kennzeichenleuchte	: 1 oder 2x R10W	nach ECE
Bremsleuhte	: P21W	nach ECE-R37
Nebelschlußleuchte	: P21W	nach ECE-R37
Fahrtrichtungsanzeiger	: P21W	nach ECE-R37
Rückfahrscheinwerfer	: P21W	nach ECE-R37

Gezeichnete Ausführung links, rechte Ausführung 21.147-01 spiegelbildlich.

E4-6R-01 377 Ext.2

ZEICHNUNG NUR MIT CAD

Oberfläche:				Änderung
Werkstoff:				
Maßstab: M1:1	1996	Tag 25.06	Name	Zeichnungsnummer: 21.147 optional mit
Freigabe:				Benennung: Schlu leuchte mit Fahrt und Rückfahrschei ohne Kennzeichen

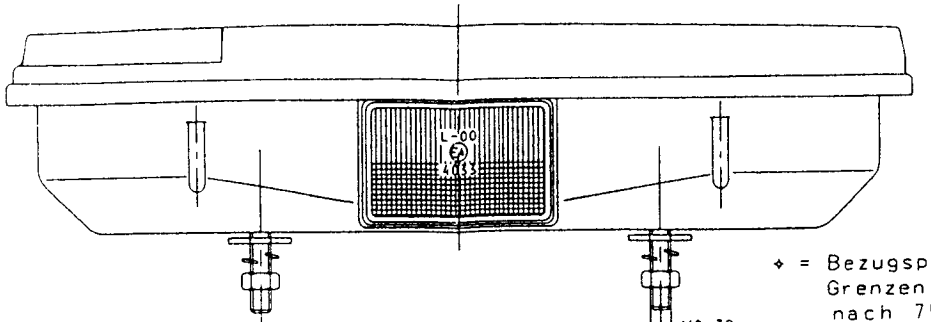

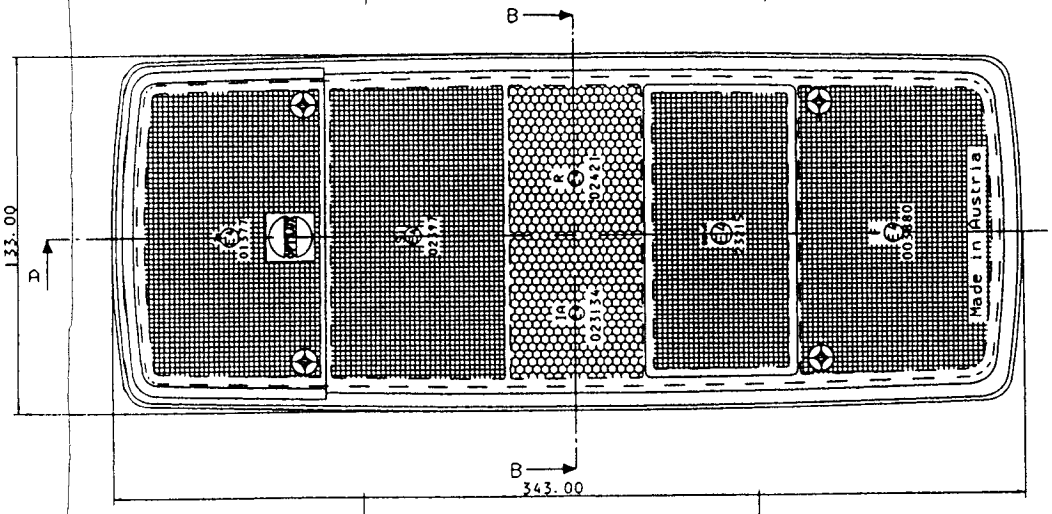

✧ = Bezugspunkt zur Bestimmung der Grenzen der leuchtenden Flächen nach 75/756/EWG bzw. ECE-R48

Schnitt B-B

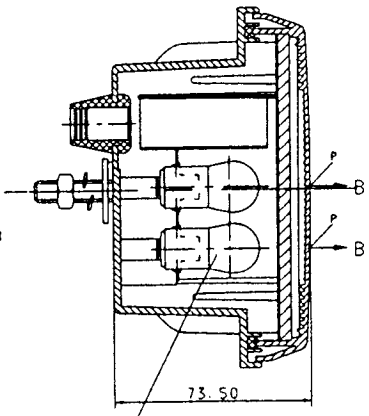

Glühlampe für Schlußlicht
KEINE Funktion

Schnitt A-A

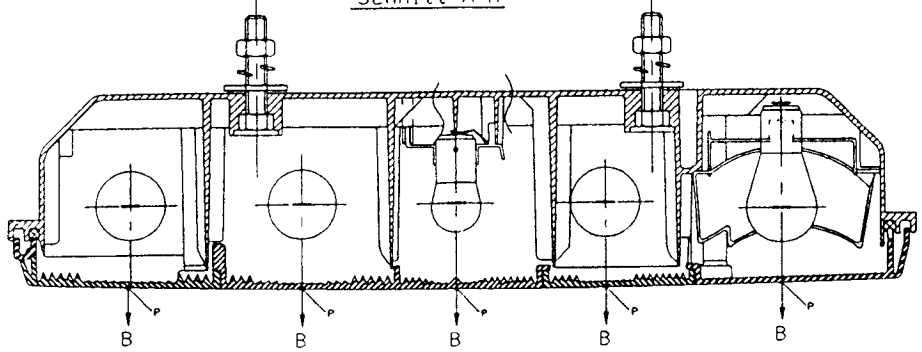

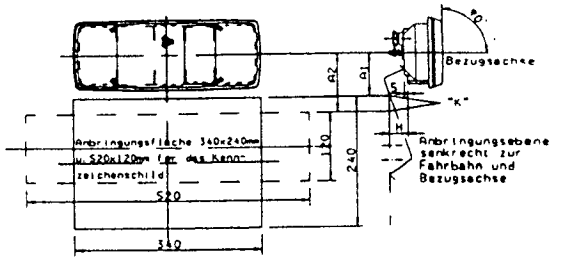

B-Bezugsachse:

Parallel zur Fahrzeuglängsachse und parallel zur Fahrbahn.
Die Abstandsmaße "A1" und "A2" und "H" zum Punkt "K" müssen so gewählt werden, daß sich "K" in dem zugehörenden Schema innerhalb der schraffierenden Fläche befindet. Das Kennzeichenschild darf nur innerhalb der Anbringungsfläche angebaut werden, wobei die Auflageebene des Kennzeichenschildes in der Anbringungsebene liegen muß.

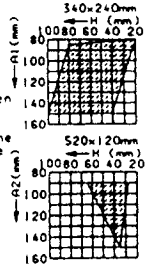

Die Leuchte ohne Kennzeichenschild kann auch um 90° gedreht angebaut werden, wobei sich das Blinklicht oben befindet.

Ausführung: Wahlweise ohne Nebelschlußleuchte und/oder Rückfahrscheinwerfer, wobei ohne diese Funktion die Kontaktierung für die Glühlampen entfällt.

Glühlampen:

Schluß-Kennzeichenleuchte	: 2xR10W	nach ECE-R37
Bremsleuchte	: P21W	nach ECE-R37
Nebelschlußleuchte	: P21W	nach ECE-R37
Fahrtrichtungsanzeiger	: P21W	nach ECE-R37
Rückfahrscheinwerfer	: P21W	nach ECE-R37

ZEICHNUNG NUR MIT CAD ANDERN

E4-6R-01 377 Ext.2

Gezeichnete Ausführung links, rechte Ausführung 21.147-09 spiegelbildlich.

Oberfläche:				
Werkstoff:				
Maßstab: M1:1	1996	Tag	Name	Zeichnungsnummer: 21.147-08 optional mit Optilux WZ
	gez.	25.06		
Freimaßtol.				Benennung: Schluß-Brems-Nebelschlußleuchte mit Fahrtrichtungsanzeiger, Rückfahrscheinwerfer und Rückstrahler mit oder ohne Kennzeichenlicht

Fahrzeugteile GmbH & Co KG
A-7503 Großmeiersdorf

Hr. Pfluegstl

(13)

RDW rijksdienst voor het wegverkeer

The Netherlands

2a

E4

01377

SAW - Großpetersdorf
Eingegangen
22 [illegible] 1996

Communication concerning: ~~approval granted~~
~~approval refused~~
approval extended
~~approval withdrawn~~
~~production definitely discontinued~~ *

of a type of direction indicator pursuant to Regulation No. 6

Approval no. 01377 Extension No. 1

1.	Trade name or mark of the device	: SAW or S83 or HELLA
2.	Manufacturer's name for the type of device	: 21.147
3.	Manufacturer's name and address	: SAW Fahrzeugteile GmbH & Co., KG. Fabriksgasse 2, 7503 Großpetersdorf, Austria
4.	If applicable, name and address of the manufacturer's representative	: Automotive Industrial Technics B.V. P.O. Box 130, 2910 AC Nieuwerkerk a/d IJssel, The Netherlands
5.	Submitted for approval on	: May 9, 1989; May 21, 1996
6.	Technical service responsible for conducting approval tests	: N.V. KEMA
7.	Date of test report	: August 4, 1989; July 2, 1996
8.	Number of test report	: 89-2110; 96-101
9.	Concise description:	
	Category:	: 2a
	Number and category of filament lamps	: P21W, one lamp
10.	Position of the approval mark	: see drawings
11.	Reason(s) for extension (if applicable)	: the addition of the two trade names

RIJKSDIENST VOOR HET WEGVERKEER

postbus 777
2700 AT zoetermeer

europaweg 205
tel. (079) 45 81 00
fax. (079) 45 80 21

bereikbaar met
n.s. zoetermeer stadslijn
halte stadhuis

(14)

Approval no. 01377

Extension No. 1

12. Approval ~~granted/refused~~/extended/~~withdrawn~~ *

13. Place : Zoetermeer

14. Date : 17. JULI 1996

15. Signature :

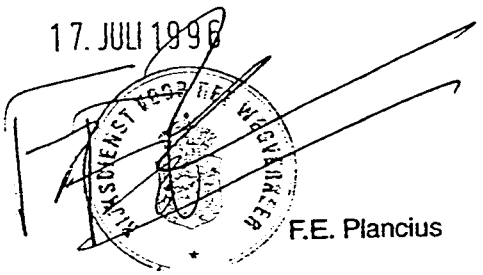

16. The list of documents deposited with the Administrative Service which has granted approval is annexed to this communication and may be obtained on request:
- 2 drawings Nos. 21.147-00 and 21.147-08
- test reports as mentioned in item 8

651-5113

* Strike out what does not apply.

Regulation 6

(33)

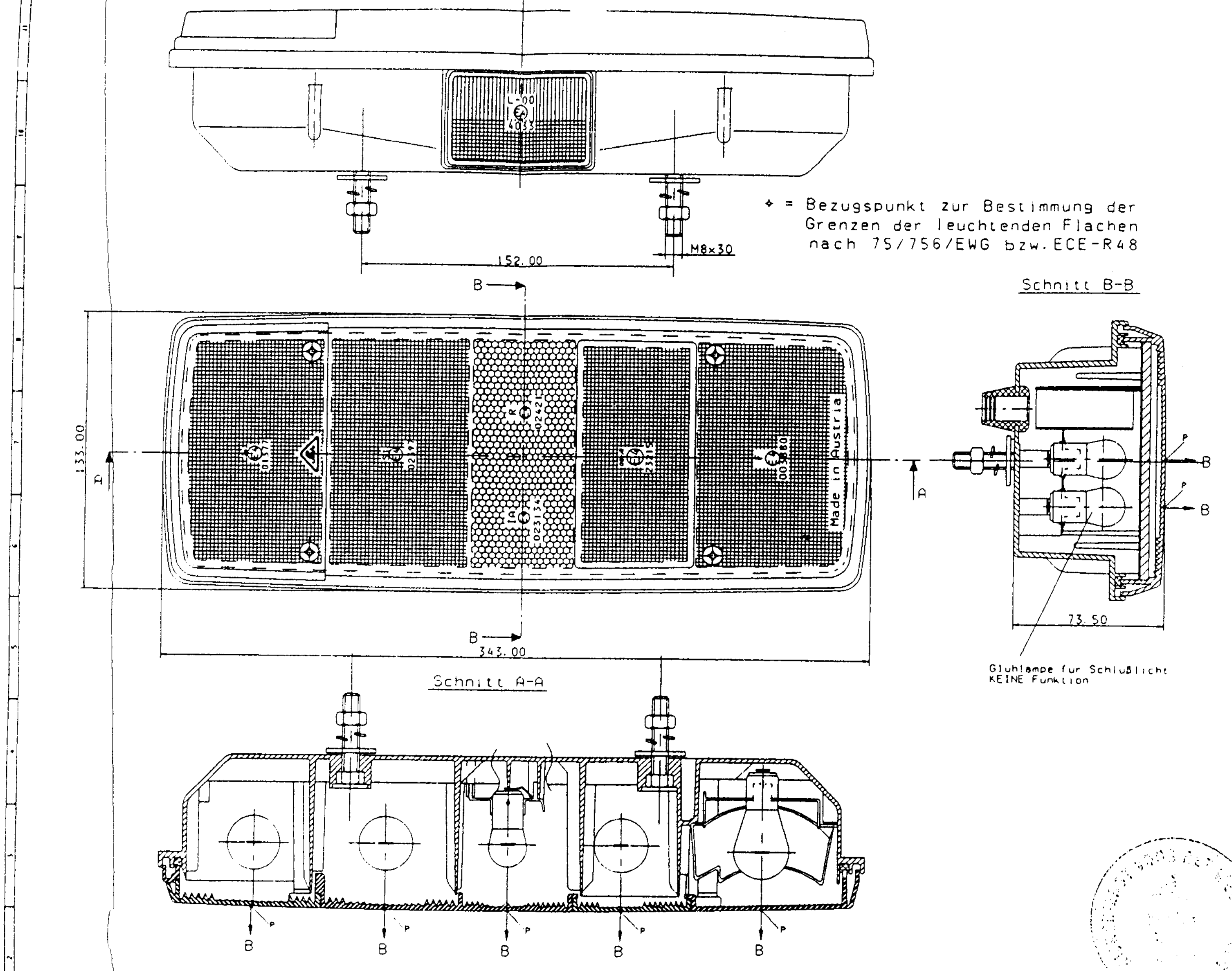

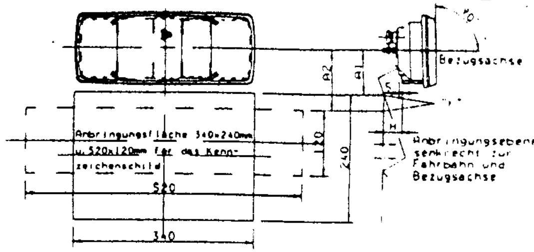

B=Bezugsachse:

Parallel zur Fahrzeuglängsachse und parallel zur Fahrbahn.
Die Abstandsmaße "A1" und "A2" und "H" zum Punkt "K" müssen so gewählt werden, daß sich "K" in dem zugehörenden Schema innerhalb der schraffierenden Fläche befindet. Das Kennzeichenschild darf nur innerhalb der Anbringungsfläche angebaut werden, wobei die Auflageebene des Kennzeichenschildes in der Anbringungsebene liegen muß.

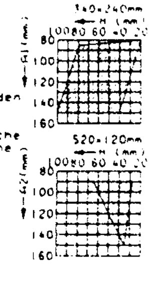

Die Leuchte ohne Kennzeichenschild kann auch um 90° gedreht angebaut werden, wobei sich das Blinklicht oben befindet.

Ausführung: Wahlweise ohne Nebelschlußleuchte und/oder Rückfahrscheinwerfer, wobei ohne diese Funktion die Kontaktierung für die Glühlampen entfällt.

Glühlampen:

Schluß-Kennzeichenleuchte	: 2xR10W	nach ECE-R37
Bremsleuchte	: P21W	nach ECE-R37
Nebelschlußleuchte	: P21W	nach ECE-R37
Fahrtrichtungsanzeiger	: P21W	nach ECE-R37
Rückfahrscheinwerfer	: P21W	nach ECE-R37

Gezeichnete Ausführung links, rechte Ausführung 21.147-09 spiegelbildlich.

ZEICHNUNG NUR MIT CAD ÄNDERN

Oberfläche:				
Werkstoff:				
Maßstab: M1:1	1996	Tag	Name	Zeichnungsnummer 21.147-08
Freimaßtol.:	gez.	25.06	Schun	
Fahrzeugteile GmbH & Co KG A-7503 Großpetersdorf				Benennung: Schluß-Bremsnebelschlußleuchte mit Fahrtrichtungsanzeiger, Rückfahrscheinwerfer und Rückstrahler mit oder ohne Kennzeichenlicht

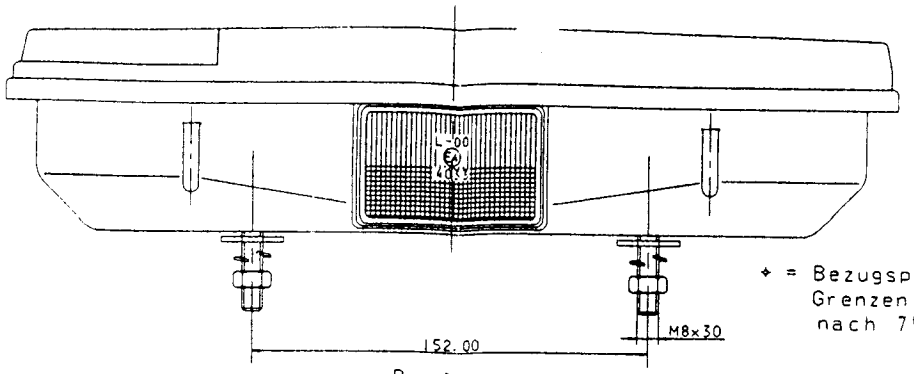

* = Bezugspunkt zur Bestimmung der Grenzen der leuchtenden Flächen nach 75/756/EWG bzw. ECE-R48

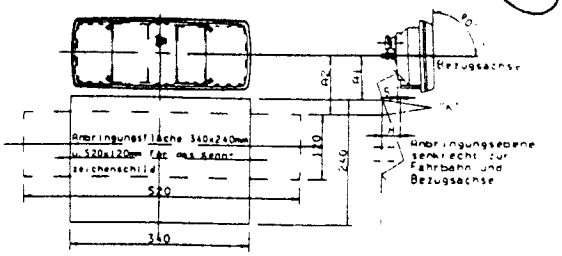

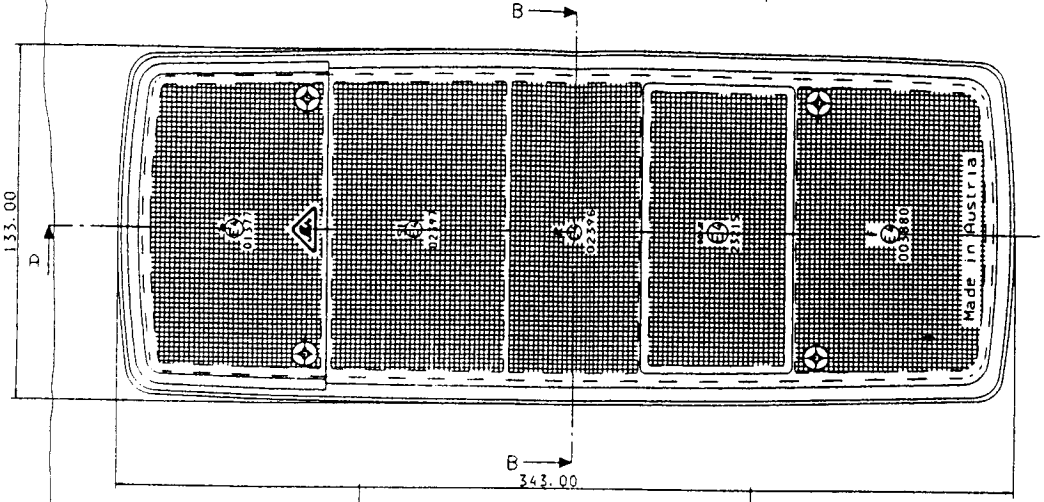

Schnitt B-B

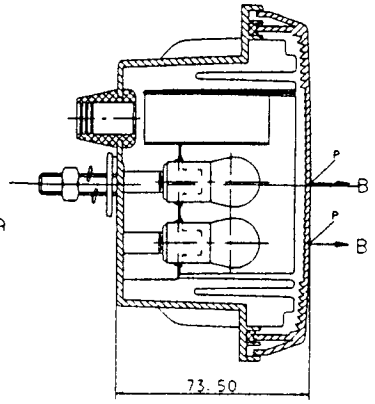

B-Bezugsachse:

Parallel zur Fahrzeuglängsachse und parallel zur Fahrbahn.
Bei Abstandsmaße "A1" und "A2" und "H" zum Punkt "K" müssen so gewählt werden, daß sich "K" in dem zugehörenden Schema innerhalb der schraffierenden Fläche befindet. Das Kennzeichenschild darf nur innerhalb der Anbringungsfläche angebaut werden, wobei die Auflageebene des Kennzeichenschildes in der Anbringungsebene liegen muß.

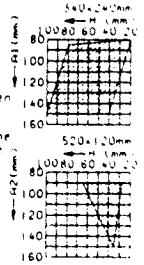

Die Leuchte ohne Kennzeichenschild kann auch um 90° gedreht angebaut werden, wobei sich das Blinklicht oben befindet.

Ausführung: Wahlweise ohne Nebelschlußleuchte und/oder Rückfahrscheinwerfer, wobei ohne diese Funktion die Kontaktierung für die Glühlampen entfällt.

Schnitt A-A

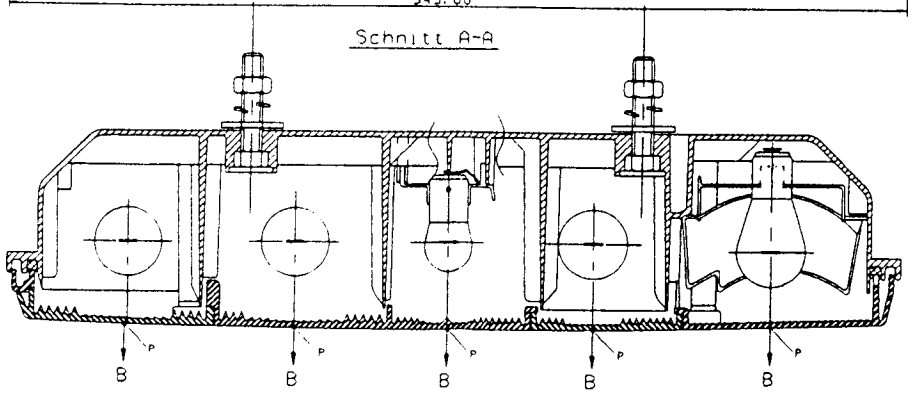

Glühlampen:

Schluß-Kennzeichenleuchte	: 1 oder 2x R10W	nach ECE-R37
Bremsleuchte	: P21W	nach ECE-R37
Nebelschlußleuchte	: P21W	nach ECE-R37
Fahrtrichtungsanzeiger	: P21W	nach ECE-R37
Rückfahrscheinwerfer	: P21W	nach ECE-R37

Gezeichnete Ausführung links, rechte Ausführung 21.147-01 spiegelbildlich.

ZEICHNUNG NUR MIT CAD ANDERN

Oberfläche:				
Werkstoff:				
Maßstab: M1:1	1996	Tag 25.06	Name	Zeichnungsnummer: 21.147-00
Freimaß:				

Benennung: Schluß-Kennzeichenleuchte mit Fahrtrichtungsanzeiger und Rückfahrscheinwerfer, mit oder ohne Kennzeichenlicht