4000250 Tribun

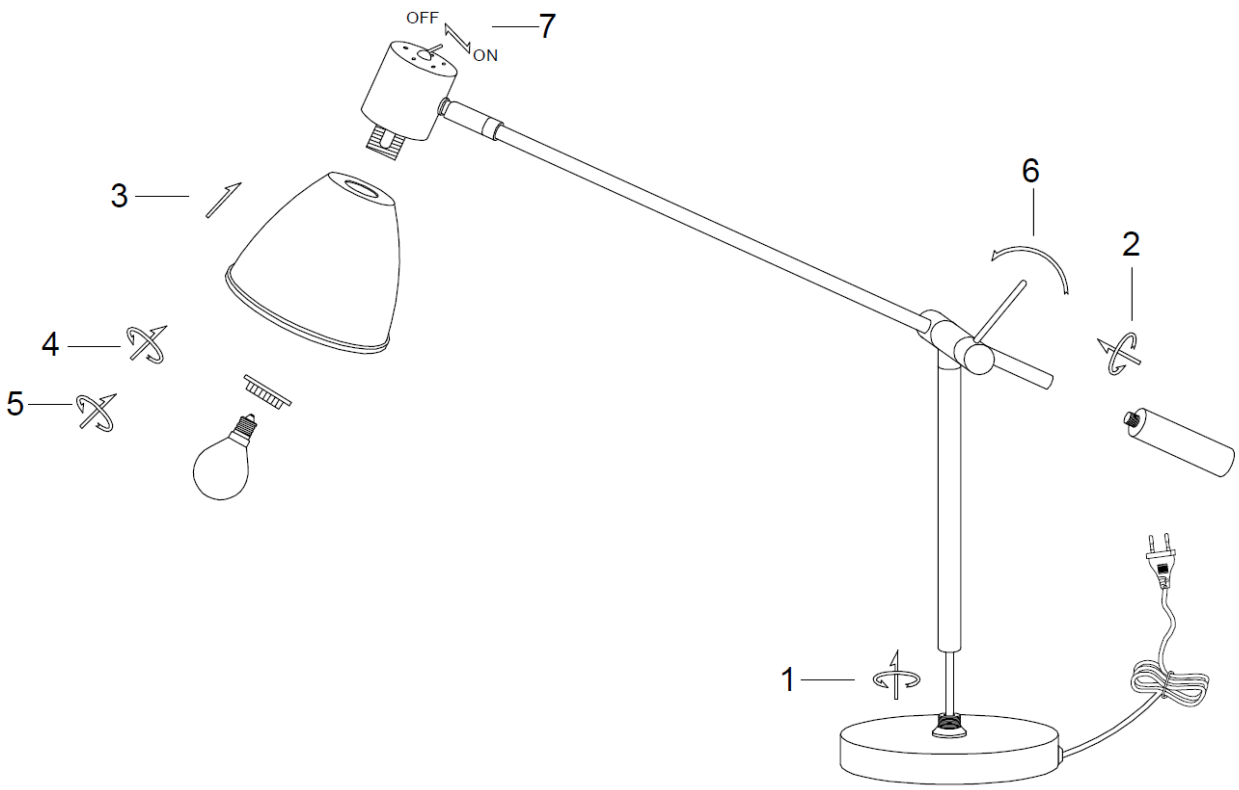

S
Montera lampan enligt skissen. Se till att sladden får löpa fritt genom rördelarna för att undvika att den tvinnas. E14 MAX40W

Om anslutningskabeln skadas skall den bytas ut av tillverkaren eller dennes representant eller annan person som har erfoderlig kännedom, för att undvika fara.

D
Montieren Sie die Lampe laut Skizze. Sorgen Sie dafür das Kabel frei Durch die Rohrteile geht um ein verdrehen des
Kabels zu verhindern. E14 MAX40W

Bei Beschädigung des Anschlusskabels soll die Reparatur
um Unfälle zu vermeiden vom Hersteller oder einem Fachmann
ausgeführt werden.

F
Montez la lampe conformément au croquis. Veillez à ce que le Câble passé librement à travers les parties de la conduite afin d'éviter
que le cable se torde. E14 MAX40W

En cas où le cable de connexion soit endommagé, il doit être
remplacé par le fabricant ou par un spécialiste pour
éviter toute sorte d'accidents.

N
Monter sammen delene som anvist i tegningen. E14 MAX40W

Dersom tilslutningskabelen skades, skal den byttes ut av produsent
eller dennes representant eller annen fagkyndig
person. Dette for å unngå fare.

SF
Asenna osat piirustuksen mukaisesti. E14 MAX40W

Jos yhteyskaapeli vahingoittuu, kaapelin saa vain vaihtaa
valmistaja, hänen edustaja tai sähköalan ammattilainen.
Väärä kytkentä aiheuttaa hengenvaaran!

I
Montare la luce del diagramma. Assicurarsi che il cavo può
scorrere liberamente attraverso i raccordi per evitare la torsione.
Se il cavo di collegamento è danneggiato deve essere
sostituito dal produttore o dal suo agente o altra persona
che abbia le conoscenze necessarie per evitare pericoli.
E14 MAX40W

EN
Assembly the lamp according to the sketch. Make sure that the cable doesnt twist inside the tubes. E14 MAX40W

If the cable is damaged it must be replaced by the manufacturer or his agent or other person who has the required knowledge in order to avoid a hazard.