OBS! Note! Achtung!

Check at du har alle kasser før du starter
Before start please check that you have all boxes
Bitte überprüfen Sie, dass Sie alle Boxen haben

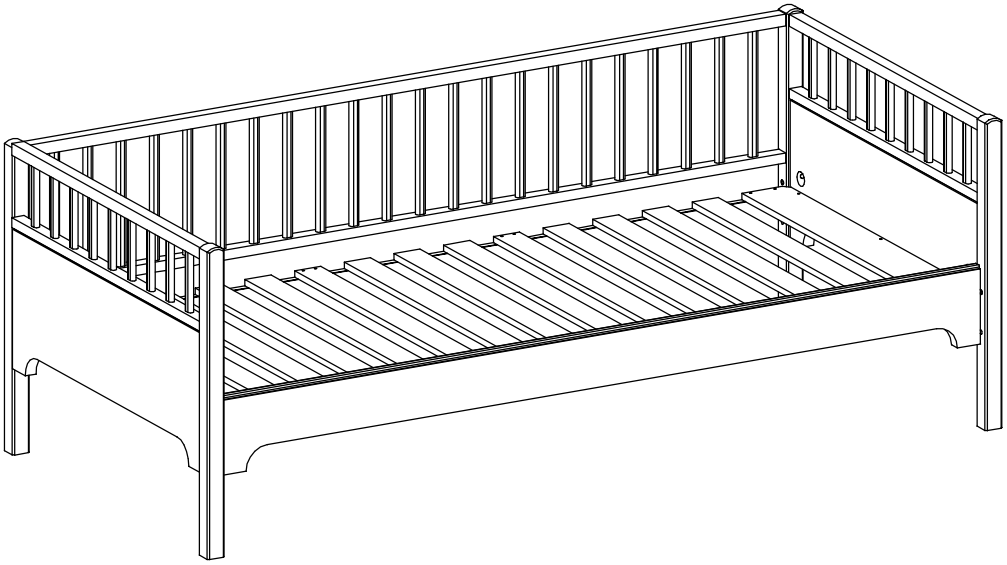

021216 Sofaseng Day Bed Bettsofa

Kasten nr. Colli nr. Colli nr.	Anzahl Quantité Quantity	Maß,mm Dimensions,mm Dimensions, mm	✓
031207	1	2130 x 270 x 110	
031209	1	1050 x 480 x 190	
031212	1	890 x 170 x 120	
031215	1	2130 x 430 x 210	

SEASIDE

021216 Sofaseng
021216 Day bed
021216 Bettsofa

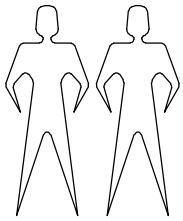

OLIVER FURNITURE A/S
Ndr. Strandvej 119 A
3150 Hellebæk
Denmark

Tel. +45 4970 7317
www.oliverfurniture.com

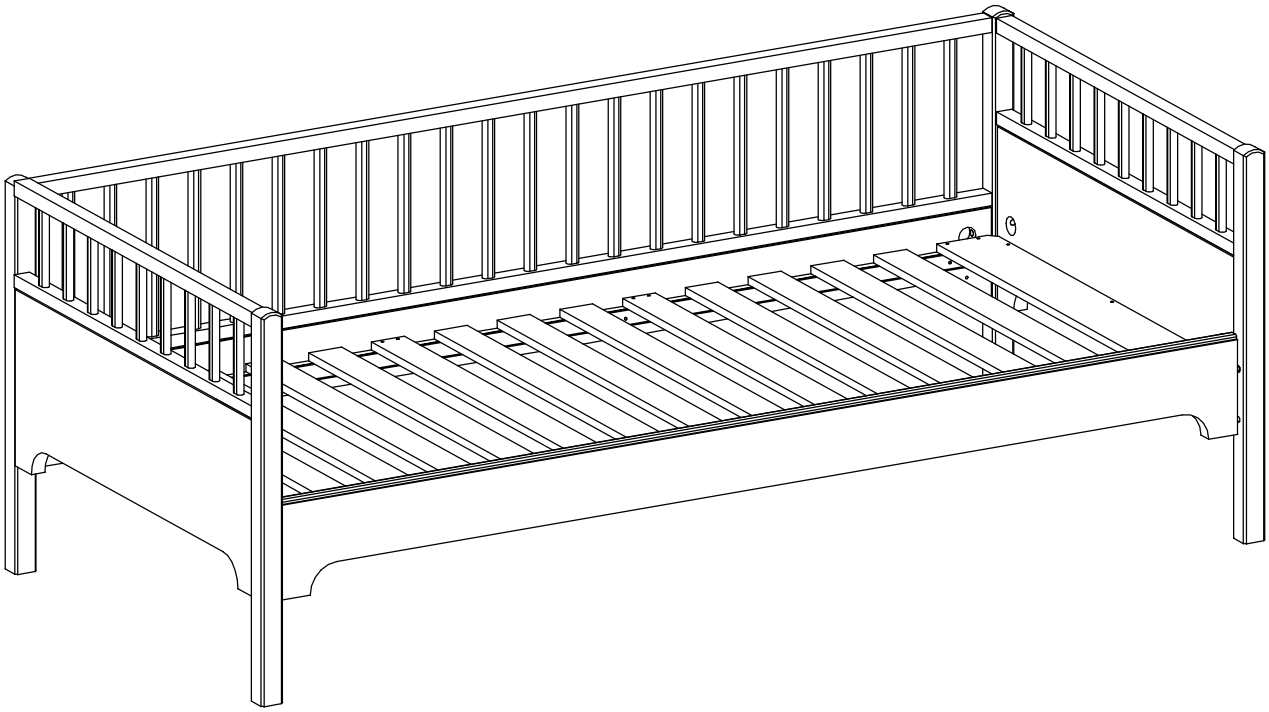

Teil Nr. Pieces-no. Enheds nr.	Anzahl Quantities Antal	Colis-Nr. Package-no. Pakke nr.	Maß, mm Dimensions, mm Størrelse, mm	✓
13	1	031212	745 x 44 x 44	
14	1	031212	745 x 44 x 44	
15	1	031212	745 x 44 x 44	
16	1	031212	745 x 44 x 44	
17	2	031207	1981 x 188 x 44	
19	1	031215	1981 x 357 x 32	
22	2	031209	884 x 343 x 44	
24	2	031209	884 x 202 x 32	
31	1	031209	1993 x 898 x 15	

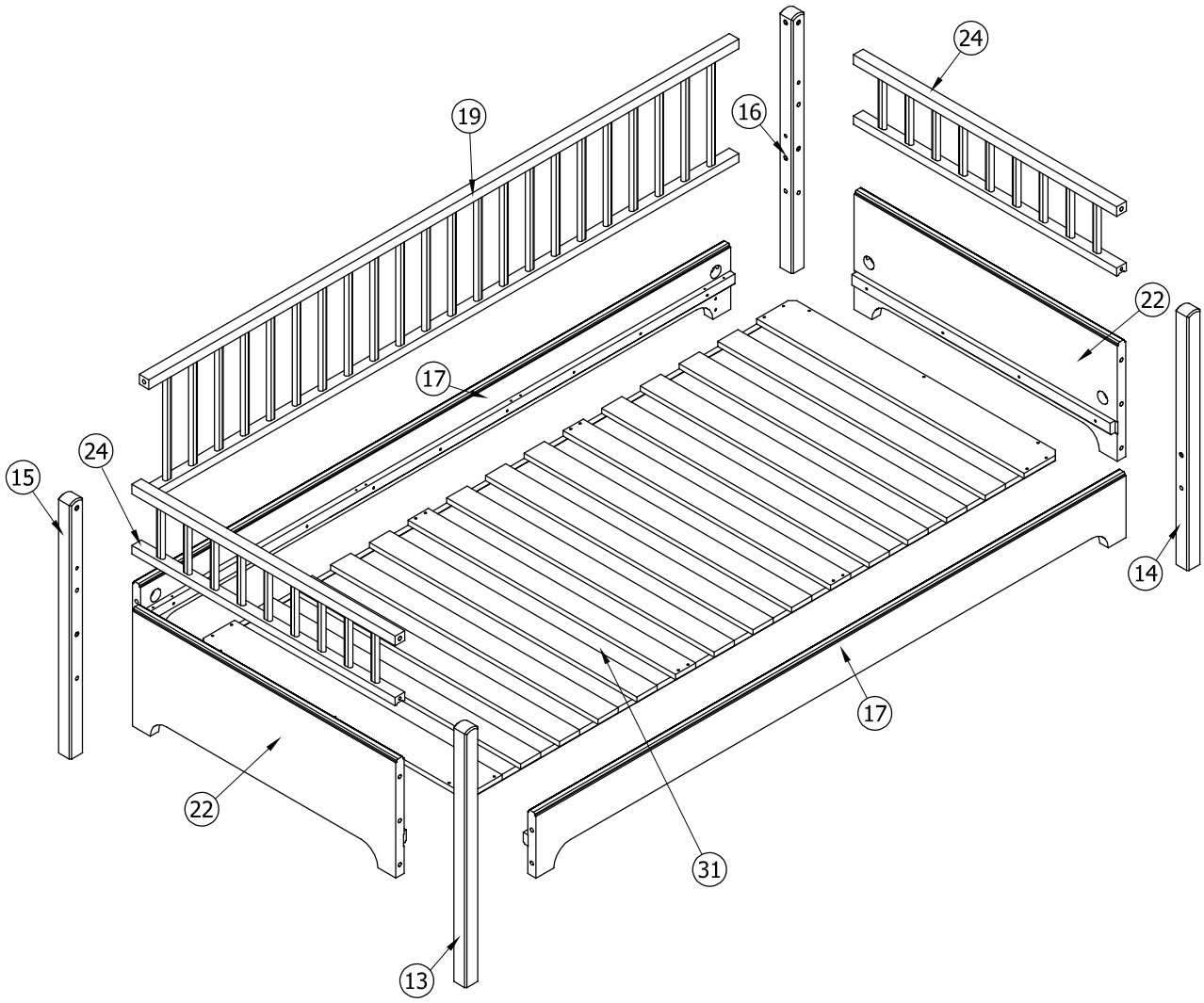

A66	x22 Ø3,5x25	D33	x8	D40	x8 M6x50
D147	x6 Ø10x46 M6	D149	x6 Ø16x20	D150	x6 M10 SW4
D153	x8 Ø35/40	H1	x6 Ø8x30	H9	x12 Ø10x30
D151	x2	A5	x2 4 mm	D94	x8 Ø5/6,6

Start på et plant og jævnt underlag. Brug eventuelt pap fra emballagen som underlag. Det er muligt at samle sengen alene, men vi anbefaler at være to personer. Vær opmærksom på, at når sengen er i løse dele, er den meget udsat for lakskader på hjørner og kanter. Man skal derfor være meget forsigtig, når sengen samles. Montagebolt D147 skrues i bund, hvorefter den drejes en smule tilbage, så hullet peger i retning af tilhørende bøsning D149 (se også markering på bøsning D149).

It is a good idea to assemble the bed on a smooth and even surface.
Use the cardboard from the packaging as underlay. It is possible for one person to assemble the bed however we recommend that you are two persons.
Be aware that the bed is very exposed to lacquer damage on the corners and edges due to all the different parts. Therefore you must be very careful when assembling the bed. Insert the mounting bolt D147 fully – turn it a bit backwards in order for the hole to have the same direction as the matching bearing D149 (see indication on bearing D149).

Fangen Sie auf eine ebene und gerade Unterlage an. Die Pappe von der Verpackung können Sie eventuell als Unterlage benutzen.
Es ist möglich das Bett alleine zu montieren, aber wir empfehlen es zu zweit zu machen.
Seien Sie darauf aufmerksam, dass das Bett solange es zerlegt ist, sehr empfindlich gegenüber Lackschäden an Ecken und Kanten ist.
Die Montage soll daher vorsichtig gemacht werden.
Achten Sie darauf, die gewindeschrauben NICHT ganz festzuspannen ehe das Bett fertig montiert ist.
Schrauben Sie den Bolzen D147 in den Boden. Drehen Sie ihn dann etwas zurück, bis das Loch in die Richtung der zugehörigen Buchse D149 zeigt (siehe Markierung auf der Buchse D149).

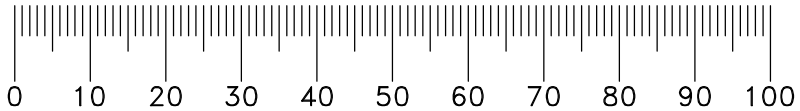

D40		x8 M6x50
D147		x6 Ø10x46 M6

1.

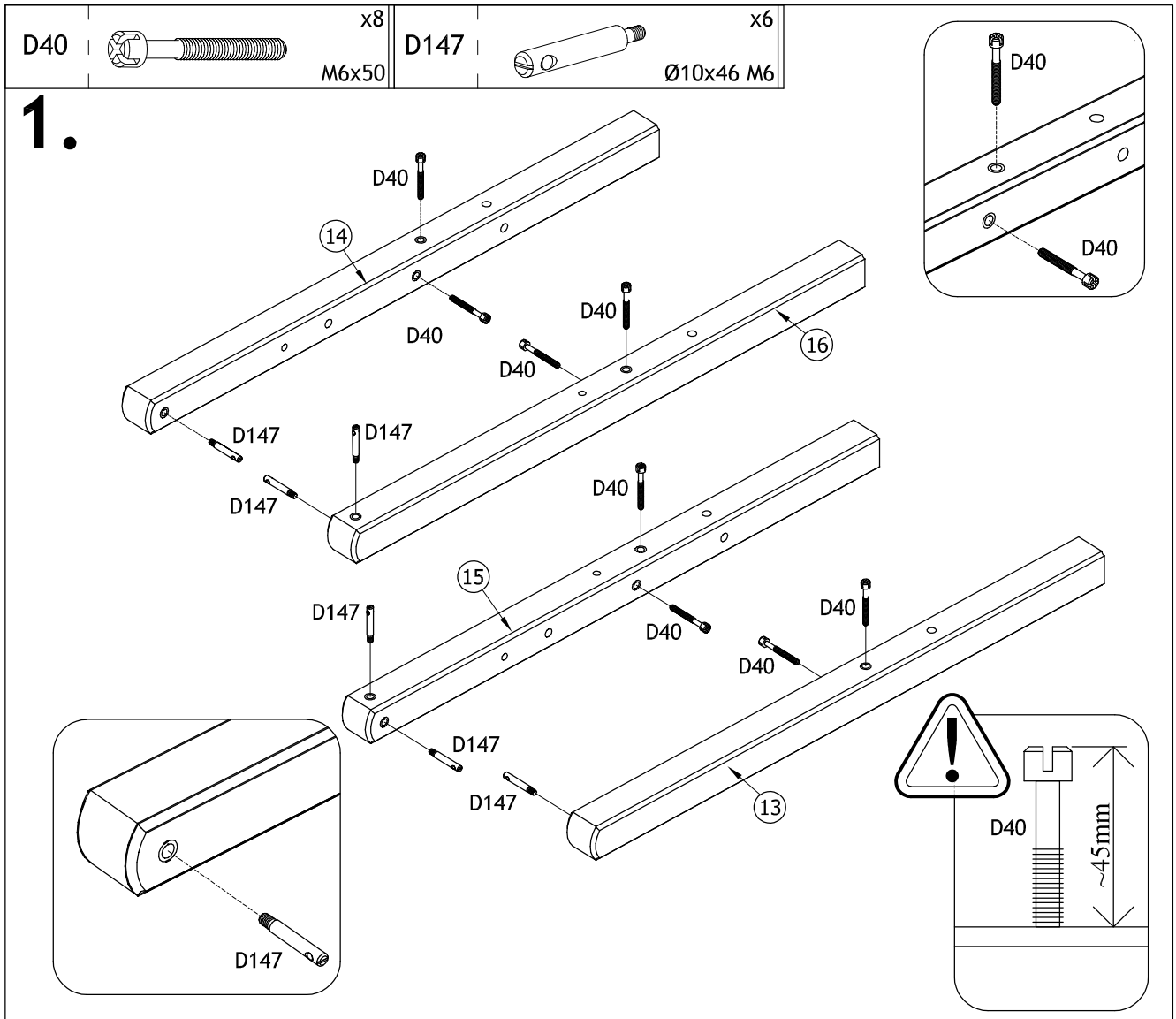

H1		x4 Ø8x30

2.

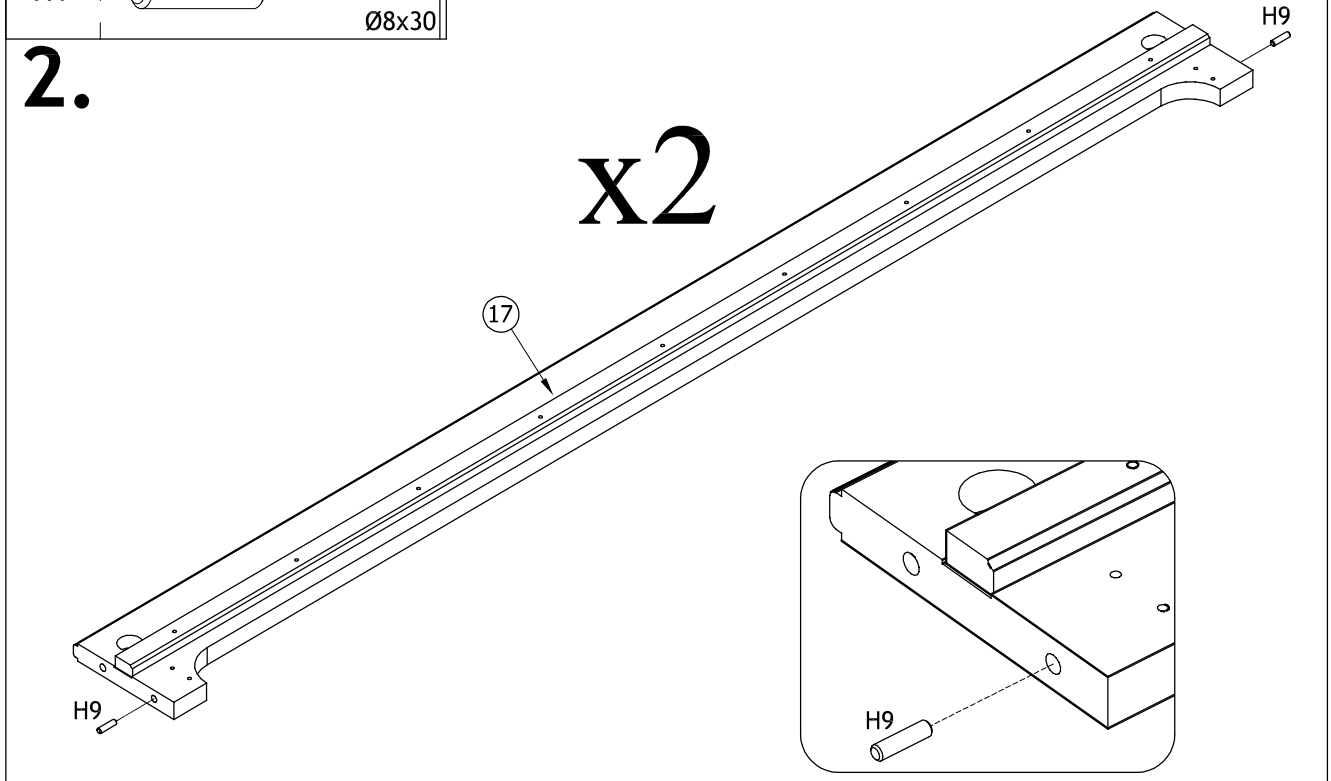

H9		x8 Ø10x30

3.

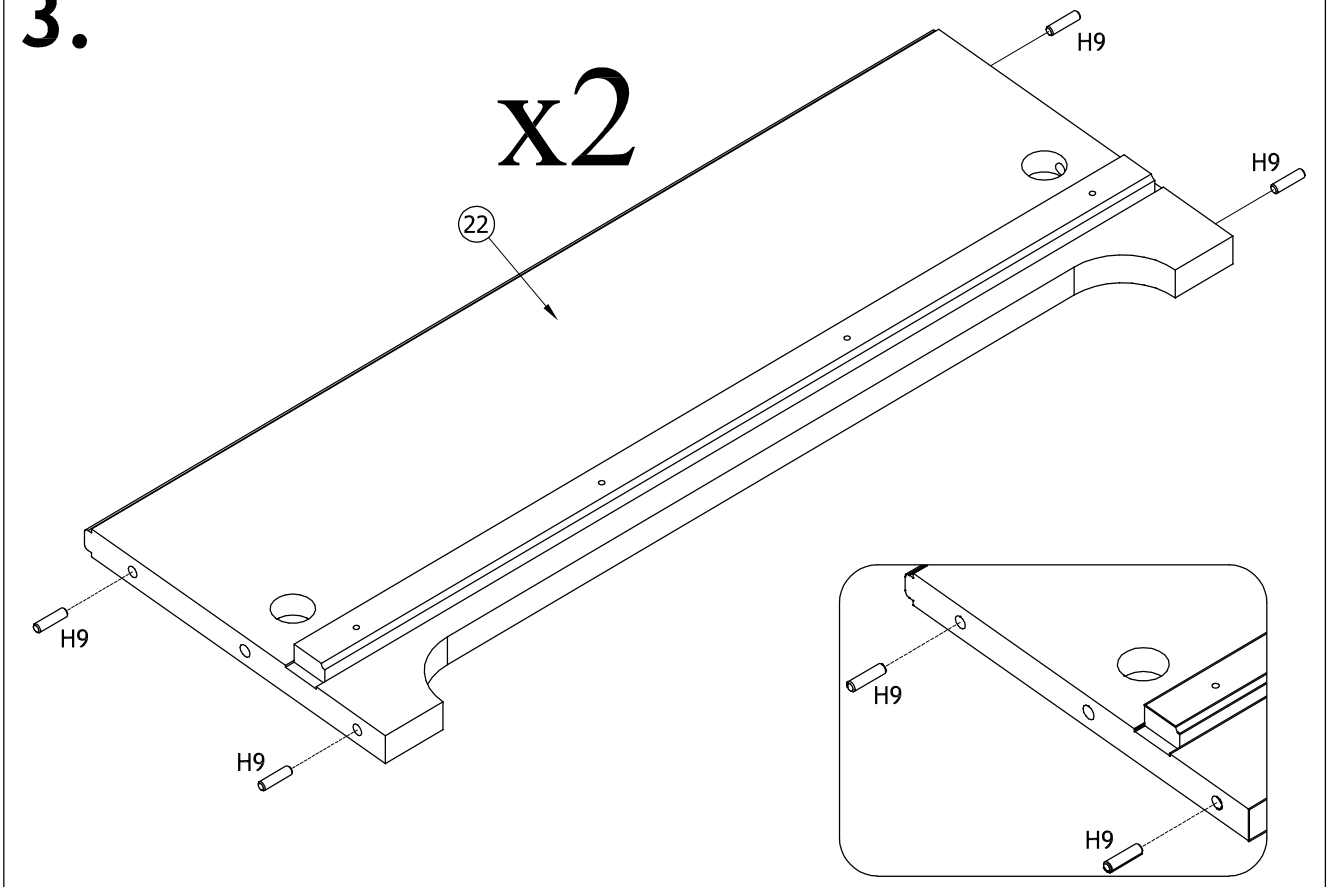

H1		x2 Ø8x30

4.

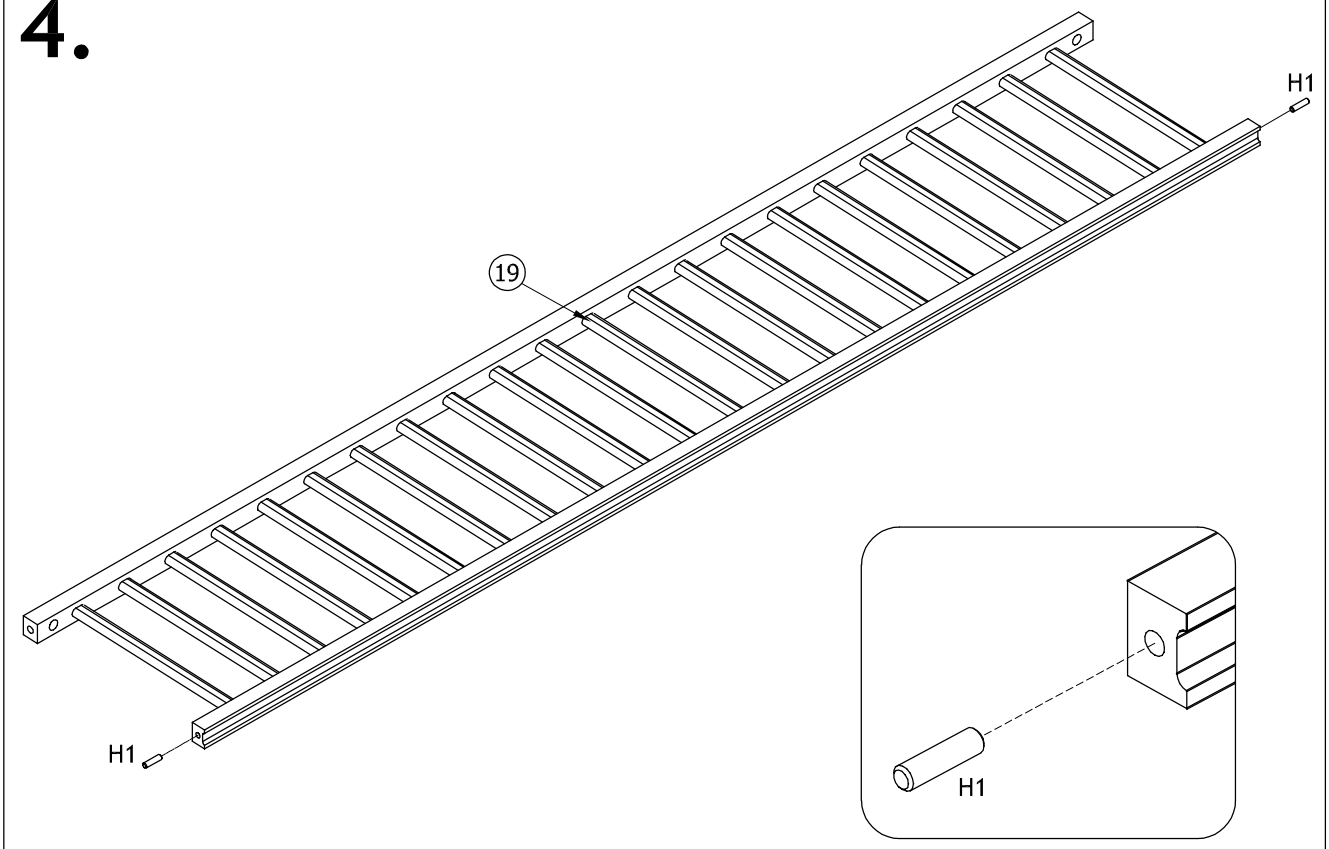

H1	x4	Ø8x30

5.

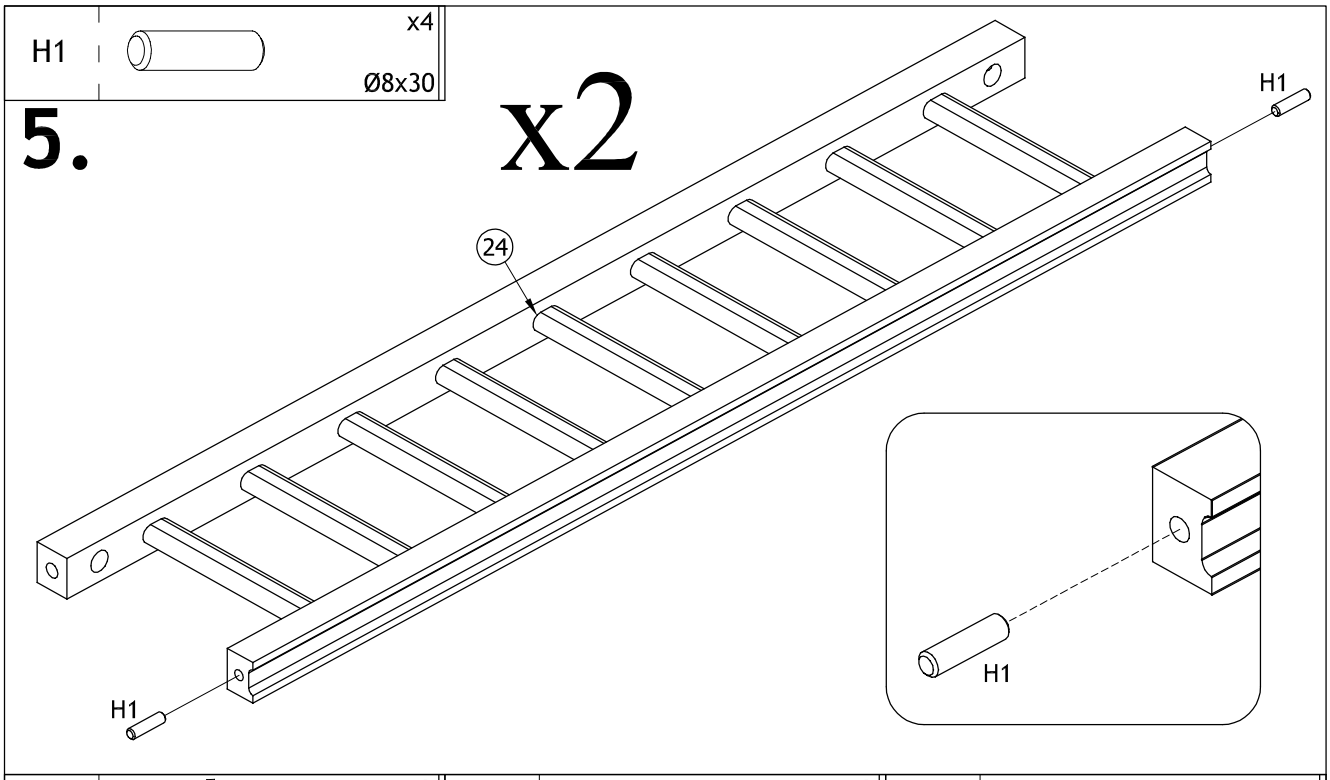

D33	x2	
D150	x2	M10 SW4
A5	x1	4 mm
D151	x1	
D149	x2	Ø16x20

6.

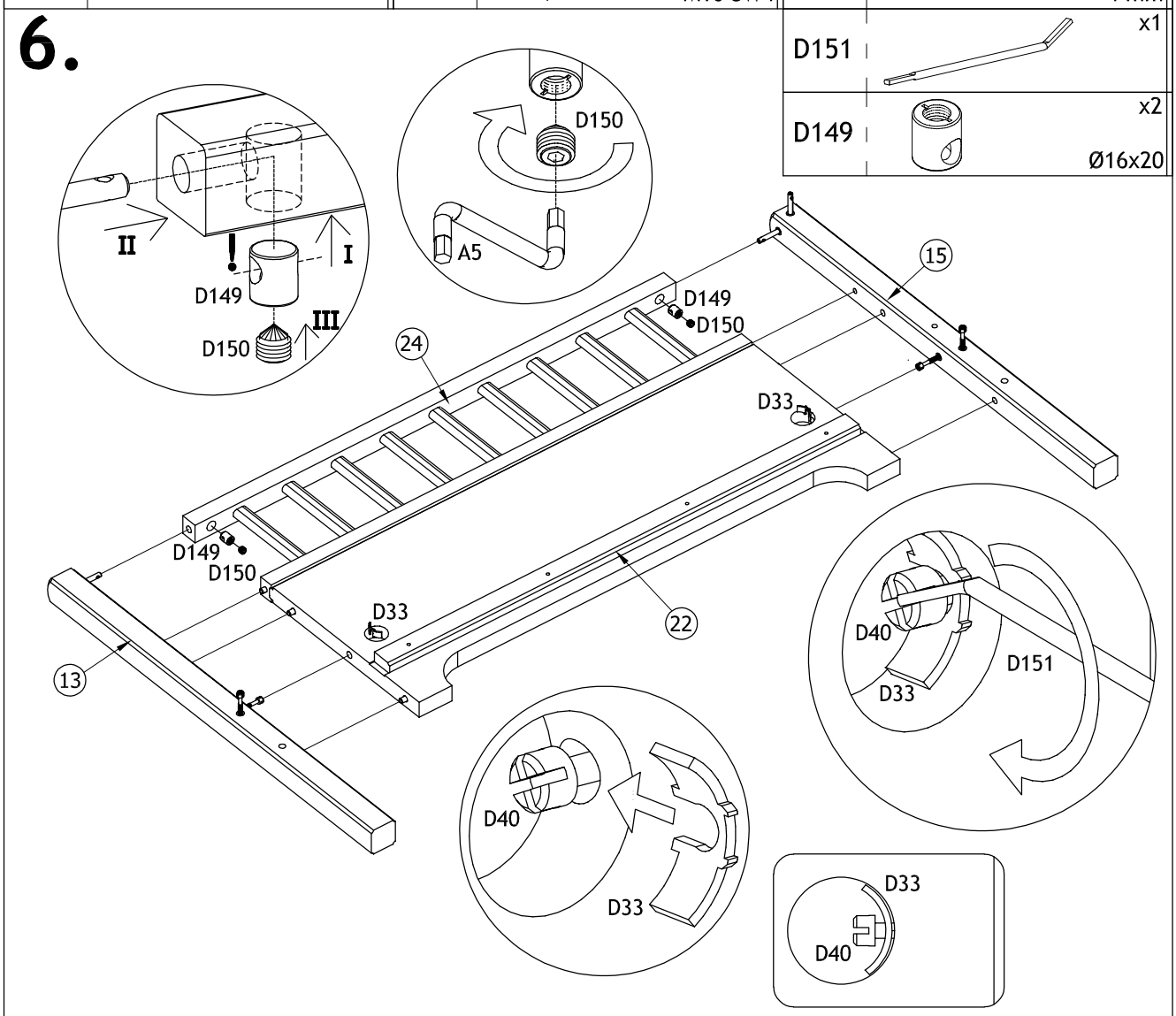

D33 x2	D150 x2 M10 SW4	A5 x1 4 mm
		D151 x1
		D149 x2 Ø16x20

7.

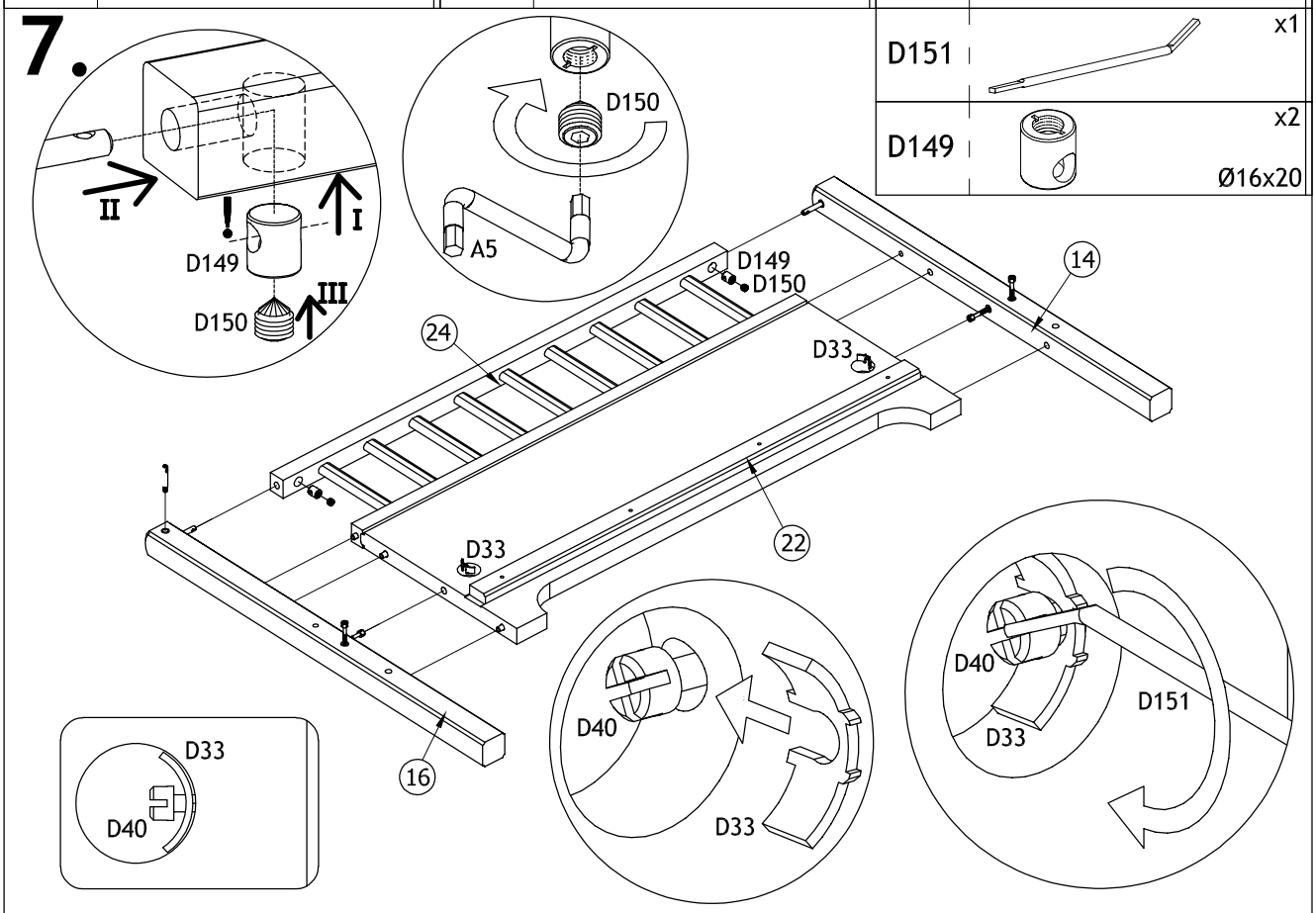

D33 x4	D151 x1	D150 x2 M10 SW4
		D149 x2 Ø16x20
		A5 x1 4 mm

8.

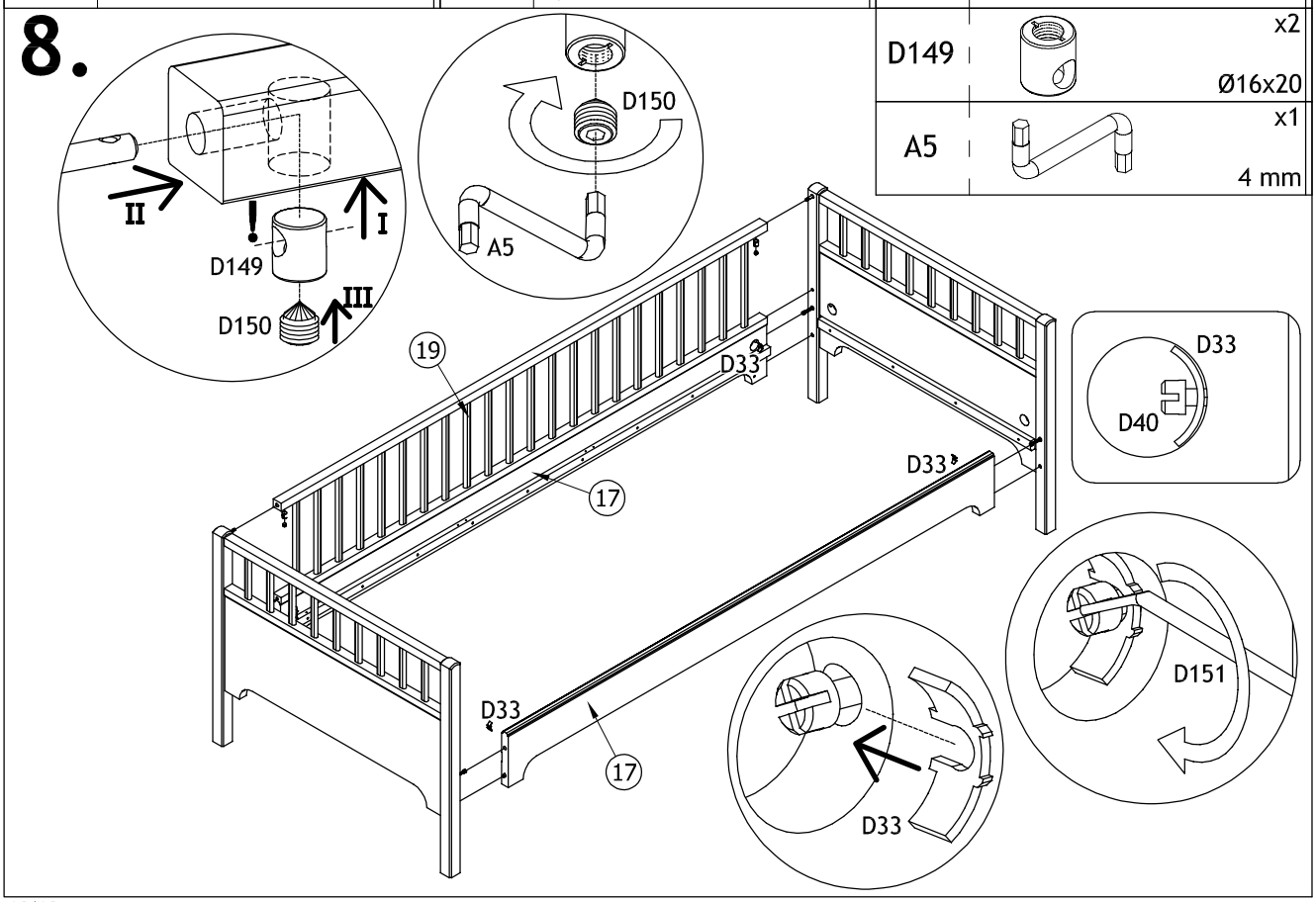

D153	x8	Ø35/40
D94	x8	Ø5/6,6

9.

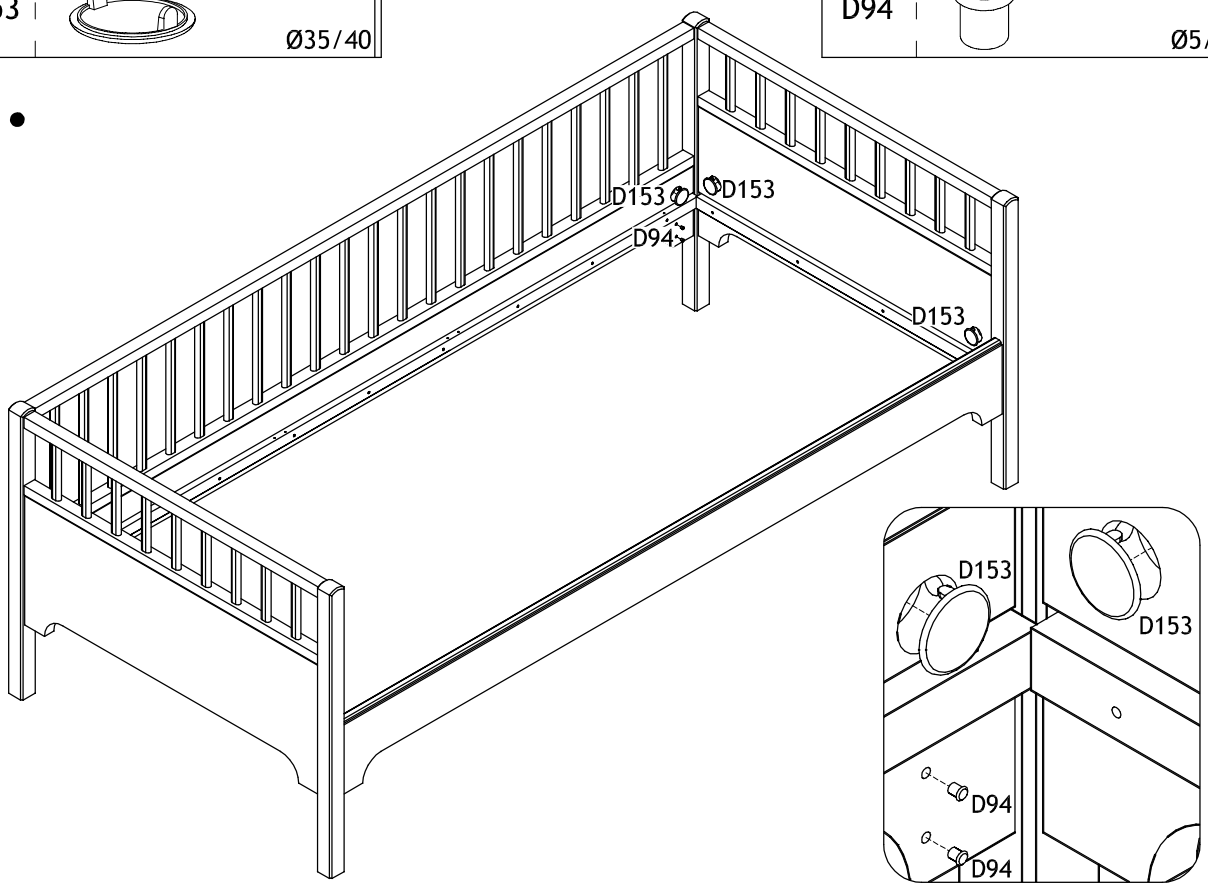

10.

A42	x22	Ø3,5x30

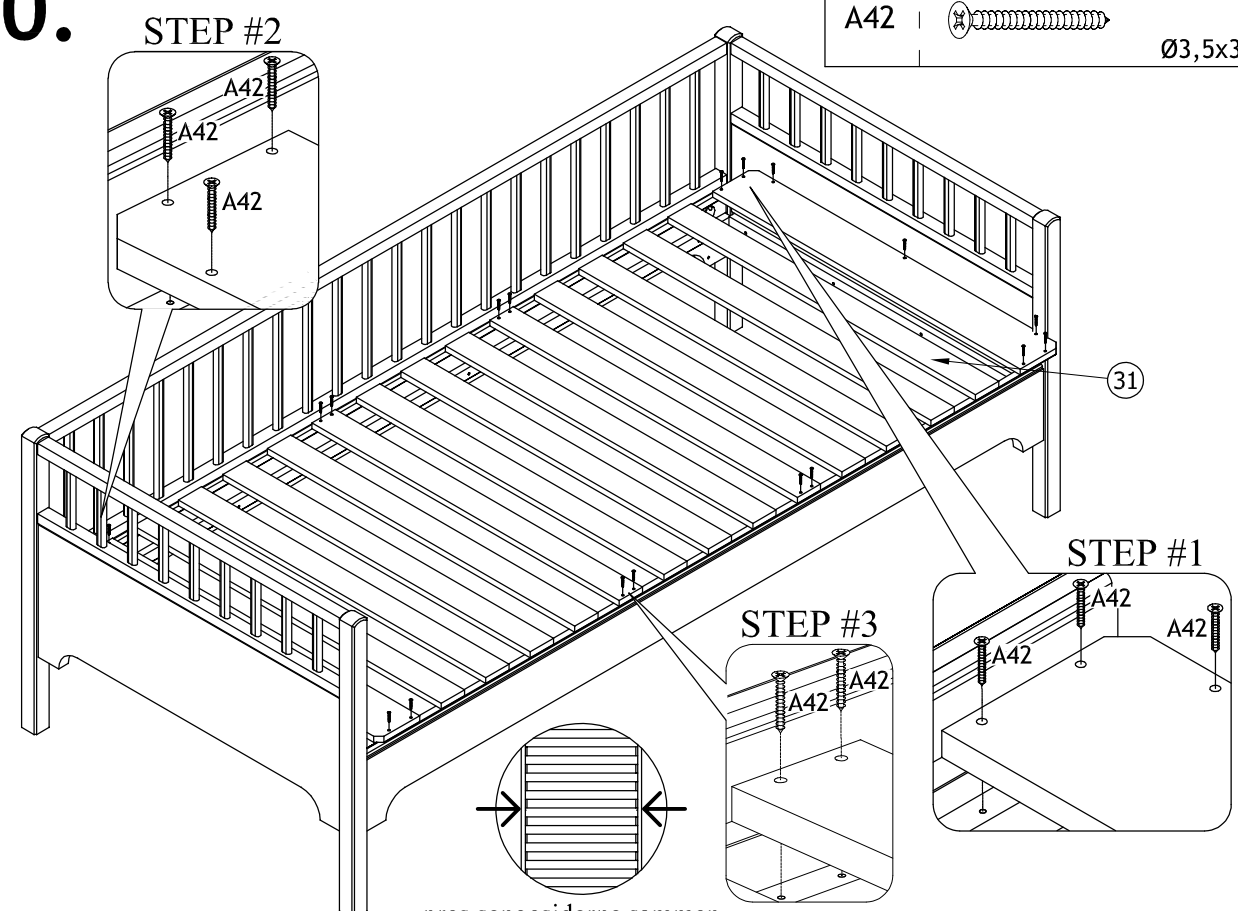

pres sengesiderne sammen
press the bed sides together
Bitte die Seitenteilen unter Druck zusammenfügen